Entegre
Çalışma Ortamı Çözümleri

ÇALIŞMA MASALARI VE
OFİS MOBİLYALARI EKİPMANLARI

BİNA ELEKTRİK VE DİJİTAL ALTYAPILARI İÇİN
ÜRÜN VE SİSTEMLER

legrand®

İŞLEVSELLİK VE ESTETİK
HİZMETİNİZDEDİR

Yeni çalışma ortamı çözümleri ile Legrand, kullanıcılara çeşitli ofis alanlarına yönelik uygulamalarda konfor, hız, ergonomi ve işlevselliği sağlamaktadır.

Donatılmış ve donatılabilir masa üstü prizler, dekoratif masa prizleri, bürotik bloklar, toplantı odası blokları... toplantı odalarında, özel çalışma alanlarında ya da açık ofislerde kullanılmak üzere her çeşit mobilya ile uyumlu bir şekilde bütünleşir.

Kullanıcılar için kullanıma hazır durumda. Cihazların bağlantılarını sağlamak için tüm enerji ve zayıf akım prizleri parmaklarınızın ucunda. Zengin sonlandırma seçenekleri, günümüz ofis uygulamalarında modern ve estetik bir görünüm ile beraber mükemmel bir bütünlük sağlar.

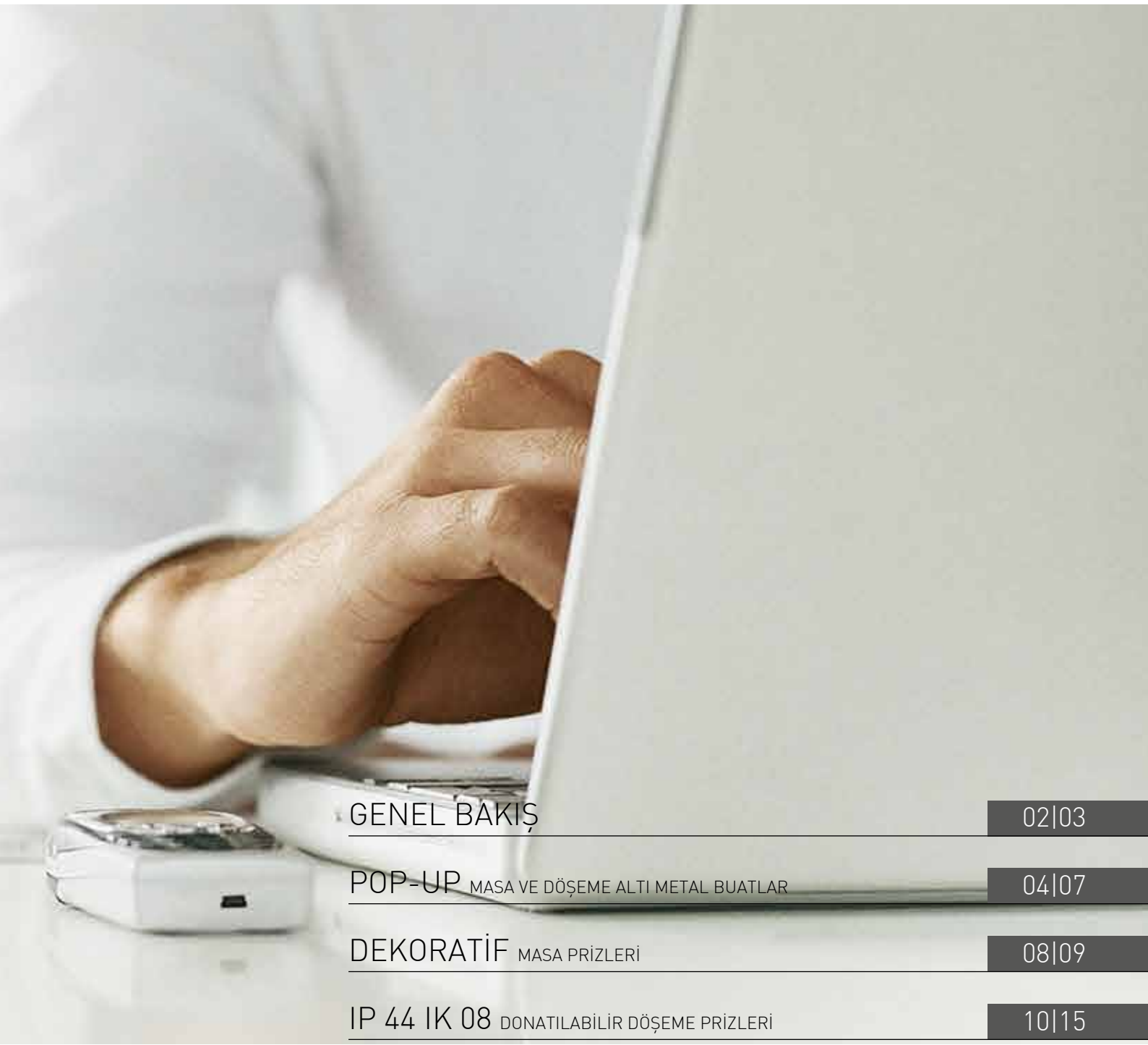

GENEL BAKIŞ 02|03

POP-UP MASA VE DÖŞEME ALTI METAL BUATLAR 04|07

DEKORATİF MASA PRİZLERİ 08|09

IP 44 IK 08 DONATILABİLİR DÖŞEME PRİZLERİ 10|15

DONATILMIŞ TOPLANTI ODASI BLOKLARI 16|17

DONATILMIŞ ve DONATILABİLİR BÜROTİK BLOKLAR 18|19

DONATILMIŞ ve DONATILABİLİR MASA ALTI BLOKLAR 20|21

DÖŞEME ALTI DAĞITIM SİSTEMLERİ 22|23

DONATILABİLİR SÜTUNLAR VE MİNİ SÜTUNLAR 24|25

KATALOG 26|32

POP-UP MASA VE DÖŞEME ALTI METAL BUATLAR

Ref.	Açıklama
0 540 10	3 Modül, mat alüminyum pop-up
0 540 11	4 Modül, mat alüminyum pop-up
0 540 12	6 (2x3) modül, mat alüminyum pop-up
0 540 13	8 (2x4) modül, mat alüminyum pop-up
0 540 15	3 modül, altın pop-up
0 540 16	4 modül, altın pop-up
0 540 17	6 (2x3) modül, altın pop-up
0 540 18	8 (2x4) modül, altın pop-up
0 540 20	3 Modül, satine çelik pop-up
0 540 21	4 Modül, satine çelik pop-up
0 540 22	6 (2x3) modül, satine çelik pop-up
0 540 23	8 (2x4) modül, satine çelik pop-up
0 540 26	4 Modül, mat siyah pop-up
0 540 28	8 (2x4) modül, mat siyah pop-up
0 540 31	4 Modül, beyaz pop-up
0 540 33	8 (2x4) modül, beyaz pop-up
0 540 34	RJ 45 CAT 6 FTP makaralı patch cord
0 540 36	USB-Micro USB makaralı patch cord
0 540 05	3 Modül, masa ve yükseltilmiş döşeme için montaj kiti
0 540 06	4 Modül, masa ve yükseltilmiş döşeme için montaj kiti
0 540 07	6 (2x3) modül, masa ve yükseltilmiş döşeme için montaj kiti
0 540 08	8 (2x4) modül, masa ve yükseltilmiş döşeme için montaj kiti
0 540 00	3 Modül, şap altı beton zeminler için döşeme altı metal buatlar
0 540 01	4 Modül, şap altı beton zeminler için döşeme altı metal buatlar
0 540 02	6 (2x3) modül, şap altı beton zeminler için döşeme altı metal buatlar
0 540 03	8 (2x4) modül, şap altı beton zeminler için döşeme altı metal buatlar
6 503 90	3 Modül, şap altı beton zeminler için döşeme altı plastik buatlar
6 503 31	6 Modül, şap altı beton zeminler için döşeme altı plastik buatlar

DEKORATİF MASA PRİZLERİ

Ref.	Açıklama
	Donatılmış Dekoratif Masa Prizleri
0 540 80	1xtopraklı priz+ kablo (2 m), beyaz
0 540 81	1xtopraklı priz+ kablo (2 m), siyah
0 540 82	1xtopraklı priz+ kablo (2 m), satine çelik (siyah kapak ile)
0 540 85	1xtopraklı priz+ USB telefon şarj çıkışı+ kablo (2 m), beyaz
0 540 86	1xtopraklı priz+ USB telefon şarj çıkışı+ kablo (2 m), siyah
0 540 87	1xtopraklı priz+ USB telefon şarj çıkışı+ kablo (2 m), satine çelik (siyah kapak ile)
0 540 88	1xtopraklı priz+ USB telefon şarj çıkışı+ RJ45 makaralı patch cord, beyaz
	Donatılabilir Dekoratif Masa Prizleri
0 540 70	2 modül boş alan, beyaz kapak
0 540 71	2 modül boş alan, siyah kapak
0 540 72	2 modül boş alan+ USB telefon şarj çıkışı ile, beyaz kapak
0 540 73	2 modül boş alan+ USB telefon şarj çıkışı ile, siyah kapak
0 540 60	Sonlandırma kapağı, beyaz
0 540 61	Sonlandırma kapağı CAT 6A, beyaz
0 540 62	Sonlandırma kapağı, siyah
0 540 63	Sonlandırma kapağı, satine çelik
0 540 65	RJ 45 CAT 6 FTP makaralı patch cord
0 540 66	RJ 45 CAT 6 UTP makaralı patch cord
0 540 67	USB-Micro USB makaralı
0 540 75	Panç, Ø = 80 mm

IP 44 IK 08 DONATILABİLİR DÖŞEME PRİZLERİ

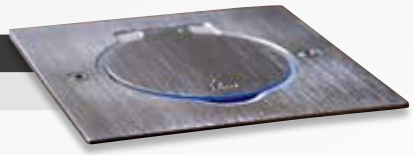

Ref.	Açıklama
0 897 00	Paslanmaz çelik, tekli, kare
0 897 01	Paslanmaz çelik, tekli, yuvarlak
0 897 02	Paslanmaz çelik, ikili, dikdörtgen
0 897 10	Bronz, tekli, kare
0 897 11	Bronz, tekli, yuvarlak
0 897 12	Bronz, ikili, dikdörtgen
0 801 88	Yükseltilmiş döşeme, sıva altı veya masa için Batibox buat
0 819 88	Tekli şap altı beton zemin veya kaplama zemin için Batibox buat
0 897 19	Donatılabilir döşeme prizleri için aydınlatma led'i, 230 V, 1 mA

DONATILMIŞ TOPLANTI ODASI BLOKLARI

Ref.	Açıklama
6 535 74	8x Alman Standardı topraklı priz
6 535 75	8x Alman Standardı topraklı priz + 1 giriş 6 çıkışlı switch
6 535 70	6x Alman Standardı topraklı priz + 6 çıkışlı switch 10/100 base T

legrand

DONATILMIŞ ve DONATILABİLİR BÜROTİK BLOKLAR

Ref.	Açıklama
0 535 90	8 modül, beyaz donatılabilir bürotik blok
0 535 91	12 modül, beyaz donatılabilir bürotik blok
0 535 92	16 modül, beyaz donatılabilir bürotik blok
0 535 94	12 modül, alüminyum donatılabilir bürotik blok
0 535 99	Sabitleme aksesuarı
0 535 98	Kablo spirali
6 535 01	6 x şebeke prizi + ışıklı buton donatılmış bürotik blok
6 535 07	3 x şebeke prizi + 3 x UPS prizi donatılmış bürotik blok
6 535 15	3 x şebeke prizi + 2 x RJ 45 CAT 6 UTP + 2 x boşluk kapağı donatılmış bürotik blok
6 535 16	4 x şebeke prizi + 3 x RJ 45 CAT 6 UTP donatılmış bürotik blok
6 535 22	2 x şebeke prizi + 3 x UPS prizi + 2 x RJ 45 CAT 6 UTP donatılmış bürotik blok
6 535 50	Alüminyum, 6 x şebeke prizi + ışıklı buton donatılmış bürotik blok
6 535 52	Alüminyum, 4 x şebeke prizi + 3 x RJ 45 CAT 6 UTP donatılmış bürotik blok

DONATILABİLİR SÜTUNLAR ve MİNİ SÜTUNLAR

Ref.	Açıklama
0 307 08	Sütun, yükseklik 2,70 m, alüminyum, 4 bölmeli
0 307 09	Sütun, yükseklik 3,90 m, alüminyum, 4 bölmeli
0 307 35	Sütun, yükseklik 2,70 m, beyaz, 2 bölmeli (yarım sütun)
0 307 36	Sütun, yükseklik 3,90 m, beyaz, 2 bölmeli (yarım sütun)
0 307 00	Hareketli sütun, yükseklik 2 m, alüminyum, 4 bölmeli
0 307 29	Mini sütun, yükseklik 68 cm, alüminyum, 4 bölmeli
0 307 78	Donatılabilir montaj blokları, uzunluk 215 mm, alüminyum, 4 modül
0 307 79	Donatılabilir montaj blokları, uzunluk 325 mm, alüminyum, 8 modül
0 307 80	Donatılabilir montaj blokları, uzunluk 415 mm, alüminyum, 12 modül
0 307 87	Modüler cihazlar için kaide, alüminyum
0 307 03	Sütun, yükseklik 2,70 m, beyaz, 4 bölmeli
0 307 07	Sütun, yükseklik 3,90 m, beyaz, 4 bölmeli
0 307 42	Mini sütun, yükseklik 68 cm, beyaz, 4 bölmeli
0 310 65	Donatılabilir montaj blokları, uzunluk 215 mm, beyaz, 4 modül
0 310 66	Donatılabilir montaj blokları, uzunluk 325 mm, beyaz, 8 modül
0 310 67	Donatılabilir montaj blokları, uzunluk 415 mm, beyaz, 12 modül
0 310 69	Modüler cihazlar için kaide, beyaz

DÖŞEME ALTI DAĞITIM SİSTEMLERİ

Ref.	Açıklama
0 896 05	Yüksekliği 75-105 mm ayarlanabilir döşeme altı buat, inoks kapaklı, gri, 12 modül
0 896 10	Yüksekliği 75-105 mm ayarlanabilir döşeme altı buat, inoks kapaklı, gri, 18 modül
0 896 15	Yüksekliği 75-105 mm ayarlanabilir döşeme altı buat, inoks kapaklı, gri, 24 modül
0 896 06	Yüksekliği 75-105 mm ayarlanabilir döşeme altı buat, halı veya parke için kapaklı, gri, 12 modül
0 896 07	Yüksekliği 75-105 mm ayarlanabilir döşeme altı buat, halı veya parke için kapaklı, bej, 12 modül
0 896 11	Yüksekliği 75-105 mm ayarlanabilir döşeme altı buat, halı veya parke için kapaklı, gri, 18 modül
0 896 12	Yüksekliği 75-105 mm ayarlanabilir döşeme altı buat, halı veya parke için kapaklı, bej, 18 modül
0 896 16	Yüksekliği 75-105 mm ayarlanabilir döşeme altı buat, halı veya parke için kapaklı, gri, 24 modül
0 896 17	Yüksekliği 75-105 mm ayarlanabilir döşeme altı buat, halı veya parke için kapaklı, bej, 24 modül
0 896 20	Yüksekliği az olan döşeme altı buat (65 mm), inoks kapaklı, gri, 10 modül
0 896 25	Yüksekliği az olan döşeme altı buat (65 mm), inoks kapaklı, gri, 16 modül
0 896 21	Yüksekliği az olan döşeme altı buat (65 mm), halı veya parke için kapaklı, gri, 10 modül
0 896 22	Yüksekliği az olan döşeme altı buat (65 mm), halı veya parke için kapaklı, bej, 10 modül
0 896 26	Yüksekliği az olan döşeme altı buat (65 mm), halı veya parke için kapaklı, gri, 16 modül
0 896 27	Yüksekliği az olan döşeme altı buat (65 mm), halı veya parke için kapaklı, bej, 16 modül
0 880 70	Yüksekliği az olan döşeme altı buat (50 mm), halı için kapaklı, 16 modül
0 896 44	Donatılabilir döşeme prizi, 3 modül (plastik)
0 896 49	Döşeme prizi için sıva altı montaj kasası, 0 896 44 ile birlikte kullanılır, 3 modül (plastik)
0 896 07	Master Box IP20-IK08 geçiş buatı, teknik döşemeler için (alüminyum, polyester)

DONATILMIŞ VE DONATILABİLİR MASA ALTI BLOKLAR*

Ref.	Açıklama
6 534 02	6 x şebeke prizi, donatılmış alüminyum masa altı blok
6 534 07	3 x şebeke prizi + 3 x UPS prizi, donatılmış alüminyum masa altı blok
0 534 85	2 x RJ 45 data prizi, CAT 6 UTP, donatılmış alüminyum masa altı blok
0 534 88	2 x RJ 45 data prizi, CAT 6 FTP, donatılmış alüminyum masa altı blok
0 534 91	2 x RJ 45 data prizi, CAT 6 UTP + 2 x 1 modül boşluk kapağı, donatılmış alüminyum masa altı blok
0 534 95	2 x RJ 45 data prizi, CAT 6 FTP + 2 x 1 modül boşluk kapağı, donatılmış alüminyum masa altı blok

* Bloklar, bu kombinasyonların dışında istenilen kombinasyonda ve adette mekanizma ile donatılabilir. Tüm istekleriniz hem PVC hem de alüminyum gövdeli olarak çözülebilmektedir. Lütfen Legrand satış ofislerimize danışınız.

POP-UP

MASA VE DÖŞEME ALTI METAL BUATLAR

Yeni şık ergonomik tasarımlı pop-up masa ve döşeme altı metal buatlarımız; PC'ler, cep telefonları, audio ve video sistemler gibi mobil uygulamalar için gerçek kullanım kolaylığı ve hızlı bağlantı çözümleri sunarlar.

Kullanıcıların doğrudan kullanımı için kuvvetli ve zayıf akım masa üstü veya döşeme altı (yükseltilmiş ya da beton zemin) montaja yönelik olarak bağlantı seçenekleri bulunmaktadır.

MODERN TASARIM
Ofis mobilyası ya da döşeme içerisine gizlenen ekstra ince tasarım

legrand

ŞIK SONLANDIRMALAR
Alüminyum, paslanmaz çelik, altın, siyah veya beyaz – mobilya ve dekora mükemmel uyum

GÜVENLİ VE KOLAY KULLANIM
Damper ile yumuşak açılan kapak ve "bas/kaydır" kilitleme sistemi ile yerde kullanıldığında üzerine yanlışlıkla basılıp açılmayı önler.

İŞLEVSELLİK VE ESNEKLİK
3, 2x3, 4 ve 2x4 modül olarak donatılabilir seçenekler veya kuvvetli ve zayıf akım işlevleriyle donatılmış seçenekleri alüminyum, zamak nikel kaplama, pirinç veya siyah ya da beyaz boya ile boyanmış alüminyum malzeme olarak tercih edilebilir.

POP-UP

MASA VE DÖŞEME ALTI METAL BUATLAR

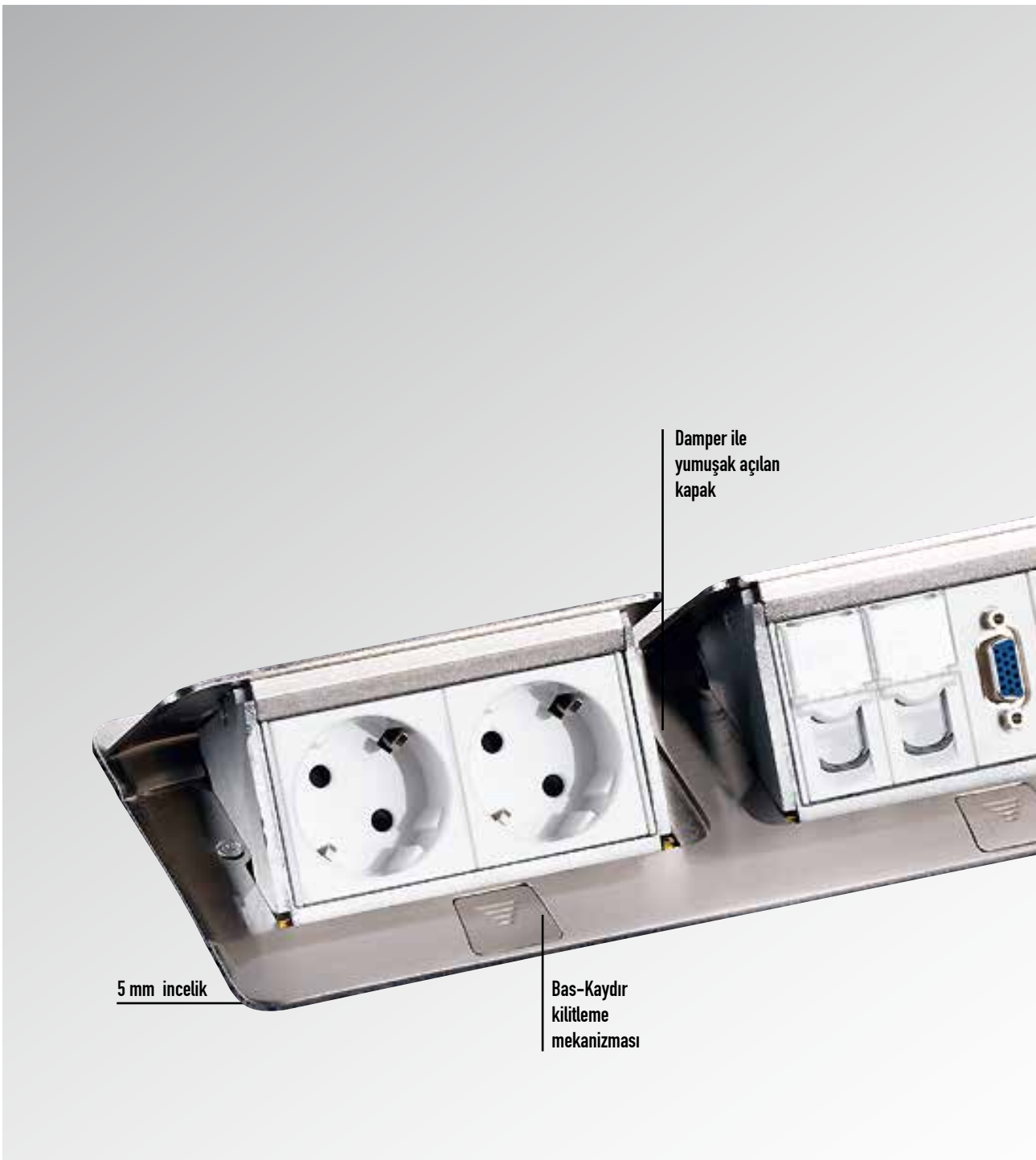

Pop-up masa ve döşeme altı metal buatlar, kapak açık olduğunda IP30 ve IK07, kapak kapalı olduğunda IP40 ve IK07 koruma sınıfına sahiptir.

legrand

6 530 90
3 Modül, şap altı beton zeminler için döşeme altı plastik buatlar

0 540 00
3 Modül, şap altı beton zeminler için döşeme altı metal buatlar

0 540 06
4 Modül, masa ve yükseltilmiş döşeme için montaj kiti

Tamamen halogen free olup, yangına dayanıklıdır. Alev iletmez.

Sıcaklık değişikliklerine ve korozyona dayanıklıdır.

Enerji sağlamak, data ağına bağlanmak ya da mobil telefonu şarj etmek için ergonomik olarak tasarlanmış hünerli bir sistem.

Bu çözüm, çok az efor sarfedilerek mobilya içerisine direkt olarak uygulanır ve mevcut kablo giriş noktasının yerini alır.
Mobil kullanıcılar parmaklarının ucunda kuvvetli/zayıf akım bağlantı noktaları ile beraber mobil telefon için şarj cihazına da sahip olurlar.

HIZLI KURULUM
Mevcut kablo çıkış noktasının yerini alır
(60 < Ø < 80 mm)

KOLAYCA ULAŞILABİLİR TEMEL İŞLEVLER
Mobil kullanıcıların hızlı ve kolay kullanımına yönelik bağlantı ihtiyaçları; enerji prizi, data ve USB konnektör.

AKILLI KABLO YÖNETİMİ
Makaralı RJ45 ve USB kablolu versiyonları mevcut

MODERN SONLANDIRMALAR
Her ofis ortamına uygun siyah, beyaz ya da paslanmaz çelik sonlandırma kapağı

IP 44 IK 08

DONATILABİLİR DÖŞEME PRİZLERİ

TASARIM VE İŞLEVSELLİK

ZAMANSIZ DOKU
Paslanmaz çelik, pirinç materyal ve eşsiz dokusuyla tüm dekorasyonlarla uyumludur.

EKSTRA İNCE ÇERÇEVE
2 mm ekstra ince çerçevesi ile zeminlerde pürüzsüz bir dokunuş.

KARE VE YUVARLAK
Kare ve yuvarlak formları ile tüm ortamlara rahatlıkla uyum sağlar.

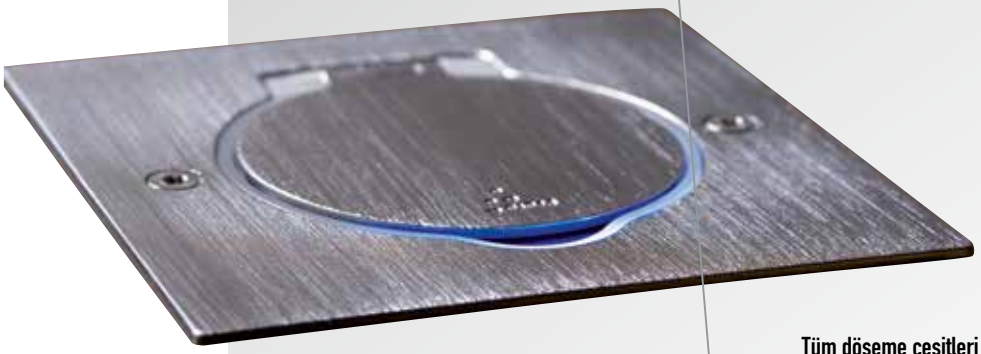

Tüm döşeme çeşitleri ile mükemmel uyuma sahiptir.

IP 44 IK 08 döşeme prizleri, günlük yaşamın vazgeçilmez bir parçası haline gelerek, ticari yapılar ve konutlarda kullanıma yönelik mükemmel çözümler sunmaktadırlar.
Bu seri; beton, ahşap ve halı gibi tüm döşeme çeşitlerine uygulanabilir.

DUVAR ÜZERİNE MONTAJ
Montaj, tüm döşeme çeşitlerine yapılabildiği gibi duvar ve mobilya üzerlerine de yapılabilir.

legrand

ZEMİN ÜZERİNE MONTAJ
Paslanmaz çelik, pirinç materyali ve eşsiz dokusu ile modern hatta klasik dekorasyonlarla da uyumludur.

MOBİLYA ÜZERİNE MONTAJ

ENERJİ VE VERİ DAĞITIMI
Ofislerdeki gelişmeler, kullanılacak elektrik malzemelerinde de yenilikler gerektirmektedir. Bu seri ile tüm çalışma alanlarında enerji ve data dağıtımını en uygun şekilde gerçekleştirmek mümkün.

IP 44 IK 08

DONATILABİLİR DÖŞEME PRİZLERİ

TEK BİR ÜRÜNDE DAHA FAZLA PERFORMANS

IP 44 IK 08 Döşeme prizleri, kaliteli bir döşeme prizinden beklenecek tüm özelliklere sahiptir : Elektrik çarpmasına karşı koruma, kapağın komple açılabilmesi, tasarım, yüksek ve alçak gerilim işlevleri...

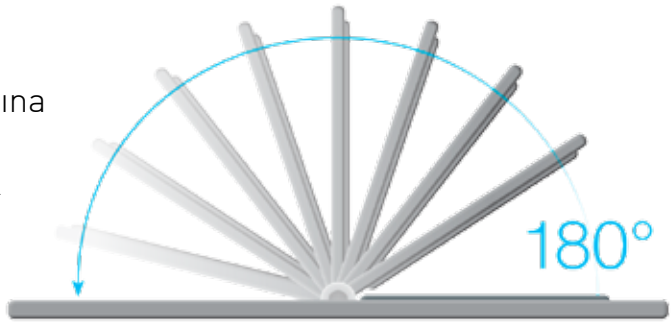

180° AÇILABİLEN KAPAK
180° açılabilen kapak sayesinde fişlerin prize sokulması çok daha kolay

legrand

FARKLI DONATILABİLİR İŞLEVLER:

- Alman standardı topraklı priz (Schuko)
- Fransız standardı topraklı priz (UPS)
- RJ 45 priz
- TV-FM-SAT priz
- USB priz
- IEEE 1394 priz
- Kablo çıkışları
- Diğer Sistem Armada mekanizmaları, vb....

Bu prizler, konutlarda ve ticari yapılarda genel ihtiyaçların bir çoğunu karşılayan başlıca prizlerdir.
Tekli ya da ikili donatılabilir prizler ile istenilen işlevler kombine edilebilir

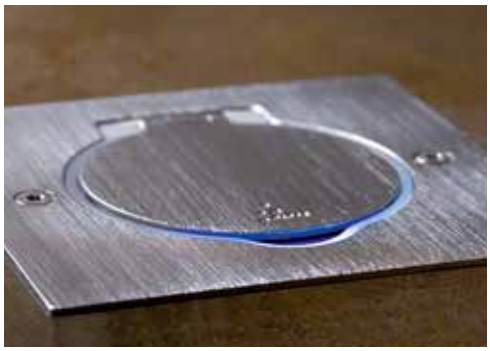

LED AYDINLATMA
Priz yerini karaklıkta bile rahatlıkla bulmayı sağlayan mavi LED seçeneği.

TORK VİDA
TORK vida ile yalnızca gerekli teknik ekipmana sahip kişiler prizi açabilir

KORUMA
IP44 nemli yer ve IK 08 koruma seviyesi

TEKNİK ÖZELLİKLER

0 897 01 *
Ø 90 mm

0 897 00 *
86 x 86 mm

0 897 02 *
172 x 86 mm

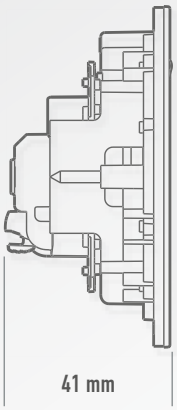

Sıva altı buatlarla kullanım seçeneği sayesinde esnek ve özgür kurulum.

*Görseller ve referanslar paslanmaz çelik materyal içindir. Ayrıca bronz seçeneği de vardır.

legrand

Tüm kurulum çeşitleri için 2 tip buat

Batibox Buat (ref. 801 88)

Duvar ve döşemeler için - Ø 80 mm

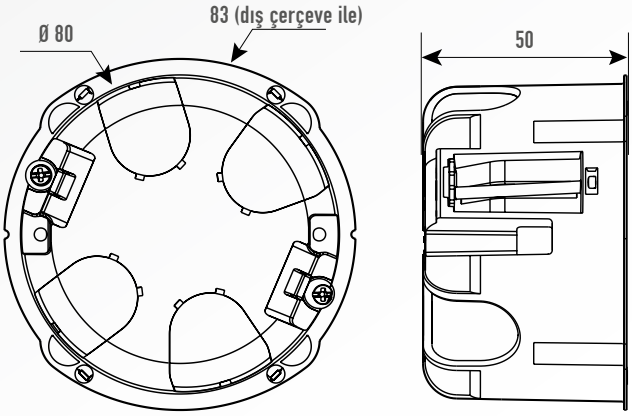

Döşeme buatı (patentli) (ref. 0 819 88)

Daha fazla kolaylık için tek bir referans

50-80 mm arası yükseklikteki kurulumlara izin veren şap altı beton zemin ya da kaplama zeminler için ortak bir buat.

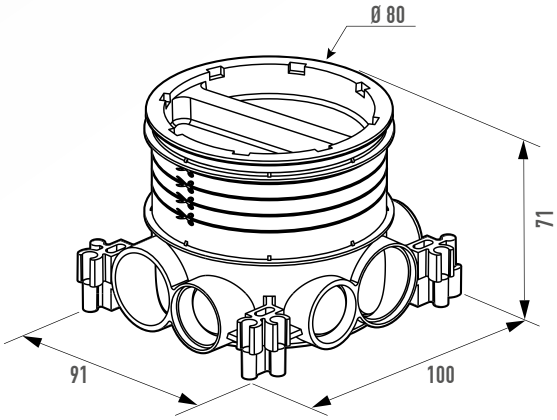

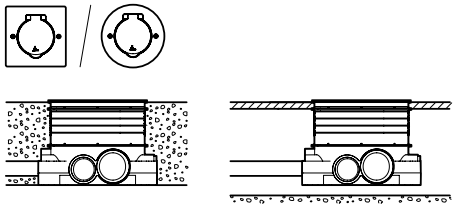

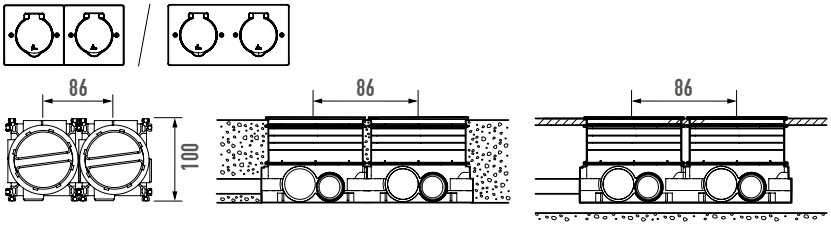

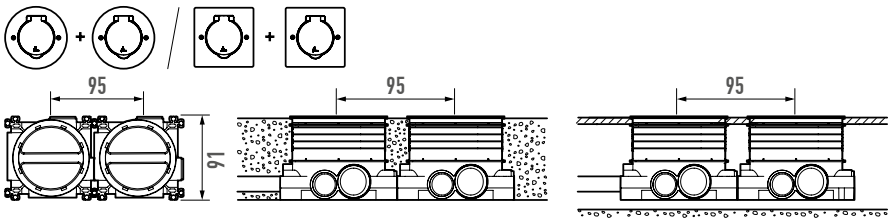

DONATILMIŞ

TOPLANTI ODASI BLOKLARI

Mobil kullanıcıların toplantı odalarında özel bağlantı ihtiyaçlarına uygun bir anahtar teslim çözümü.

Kullanıcılar, ilgili ekipmanlara bağlanabilmek için audio ve video noktaları ile birlikte kuvvetli ve zayıf akım bağlantı seçeneklerine sahiptirler.

legrand

MODERN TASARIM
Kullanıcıların her iki taraftan da bağlanabileceği ergonomik yapı

TOPLANTI ODASI İŞLEVLERİ
Tavana monte projeksiyon cihazından müzik sistemi ve video gösterimi için HD15 priz ve jak

DONATILMIŞ ve DONATILABİLİR

BÜROTIK BLOKLAR

Hem mobil hem de masa başı kullanıcıları için kişiselleştirilebilen çözümler sunan donatılmış ve donatılabilir bürotik bloklar yüksek derecede esneklik ve kullanım kolaylığı sağlarlar.

Bu çözüm her mobilya için kullanılabilir ve enerjiyi mobilyada herhangi bir delme işlemi gerçekleştirmeden kullanıcının mümkün olduğunca yakınına taşımak için masa üzerine kolaylıkla uygulanabilir.

FARKLI İŞLEVLER
Hem kuvvetli hem zayıf akım işlevleri aynı blokta

KİŞİSELLEŞTİRİLEBİLEN ÇÖZÜMLERDE ESNEKLİK
Bürotik blok modülleri enerji prizleri ve yenilikçi işlevlerlerle ilgili olarak farklı standartları destekleyebilir.

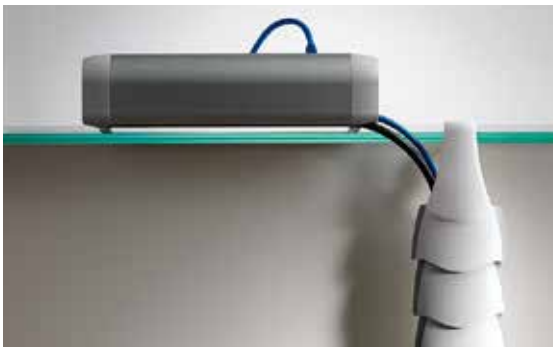

İDEAL KABLO YÖNETİMİ
Zeminden çalışma alanına kabloların korunması ve taşınması için zarif bir çözüm

DONATILMIŞ VE DONATILABİLİR

MASA ALTI BLOKLARI

Her kesime hitap edebilecek ürün içeriğiyle tüm projelerinize tam uyum sağlar. Ürün içerisinde bulunan mekanizmaları isteğe bağlı olarak özgürce kendiniz de seçebilir veya hazır donatılmış ürünleri tercih edebilirsiniz.

Vida bağlantılı donatılmış blok

FARKLI DONATILABİLİR İŞLEVLER:

- Alman standardı topraklı priz (Schuko)
- Fransız standardı topraklı priz (UPS)
- RJ 45 priz
- TV-FM-SAT priz
- USB priz
- IEEE 1394 priz
- Diğer Sistem Armada mekanizmaları, vb....

Masa altı blokları tüm bu mekanizmalar ile istediğiniz kombinasyonlarda özel üretim olarak hazırlanabilir.

Alüminyum ve PVC gövde seçenekleri

IP 20, IK07 koruma sınıfına sahip ürünler

NFC 61-314 standartlarına uygunluk

DÖŞEME ALTI

DAĞITIM SİSTEMLERİ

Döşeme altı buatlar dekorun bir parçası haline gelerek ergonomik ve estetik görünüm sağlar.

- Şap altından veya yükseltilmiş döşemeden enerji dağıtımını sağlar.
- Kapak açılış yönü değiştirilebilir. Kapaklar açma halkalı, kolay açılan ve açık konumda kalabilen şekildedir.
- Kaidelerin montajı için yatay veya dikey seçenekler mevcuttur.
- Kuvvetli ve zayıf akımları birbirinden ayırır.

legrand

MASA ALTI BLOKLAR İLE DAĞITIM ÖRNEĞİ

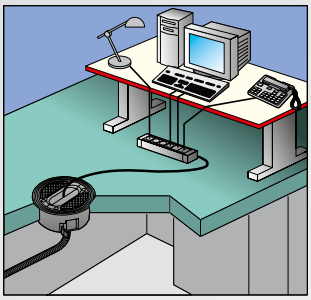

Geçiş buatı yüzey bağlantısını ve teknik döşemenin iç hacmini estetik ve geliştirebilir hale getirir.

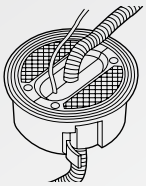

Masa altı bloğundan gelen kablo

MEKANİZMALARIN YERLEŞTİRİLMESİ

Yüksekliği 75 mm'den 105 mm'ye ayarlanabilir buatlar için (DLP prizler ile kullanılamaz)

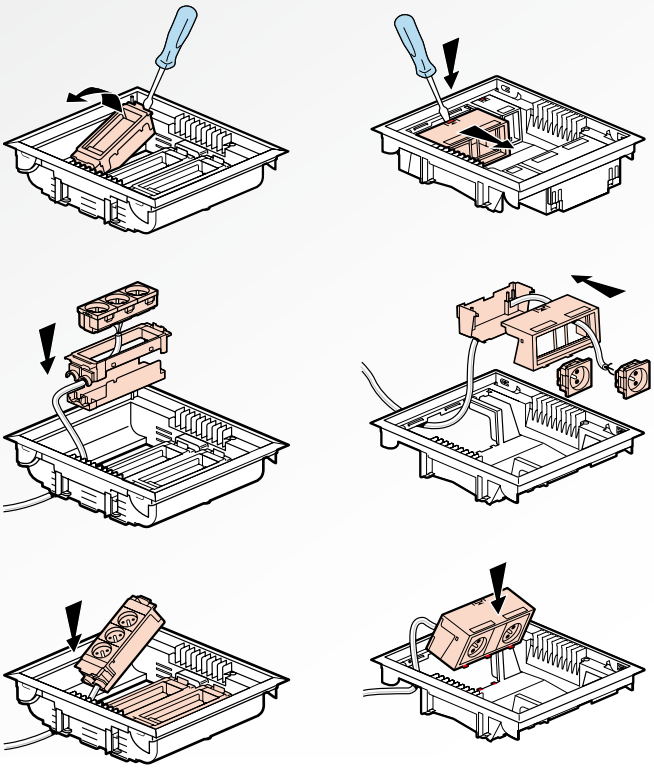

MONTE EDİLECEK DÖŞEME ALTI BUATLARA GÖRE, SIVA ALTI BUAT SEÇİMİ VE ÖLÇÜLER

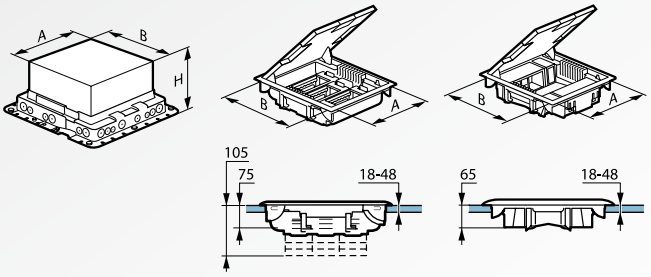

Ölçüler				Sıva altı plastik buatlar	75 mm'den 105 mm' ye ayarlanabilir döşeme altı buatlar	Yüksekliği 65 mm olan döşeme altı buatlar
A	B	H (min)	H (max)			
215	255	65	120	896 30	12 modül 896 05/06/07	10 modül 896 20/21/22
255	255	65	120	896 31	18 modül 896 10/11/12	-
310	255	65	120	896 32	24 modül 896 15/16/17	16 modül 896 25/26/27

YÜKSELTİLMİŞ DÖŞEMENİN KESİMİ VE ÖLÇÜLER

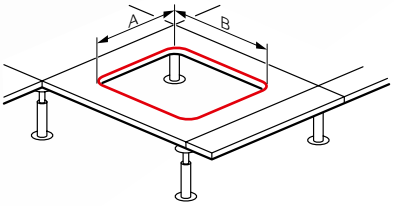

Yüksekliği ayarlanabilir buatlar (75 mm' den 105 mm' ye)	A (mm)	B (mm)
896 05/06/07	215	255
896 10/11/12	255	255
896 15/16/17	310	255

Yüksekliği az olan döşeme altı buatlar (65 mm)	A (mm)	B (mm)
896 20/21/22	215	255
896 25/26/27	310	255

Not :Tam buat boyutları için A ölçüsünden 3 mm B ölçüsünden 5 mm çıkarınız

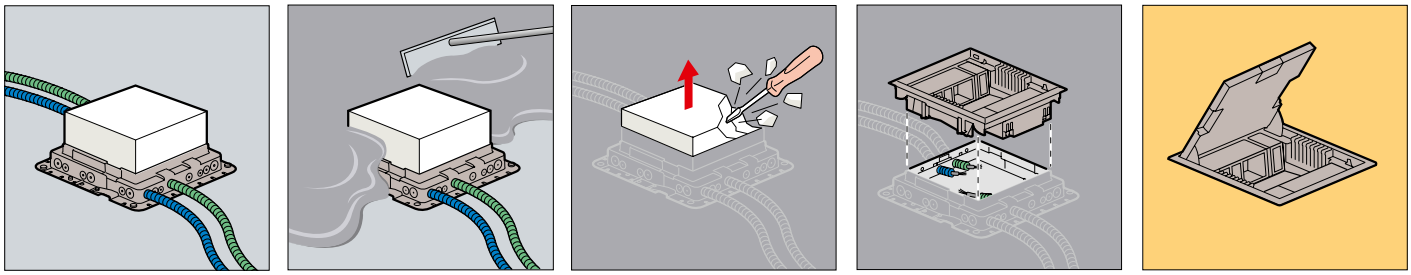

DONATILABİLİR

SÜTUNLAR VE MİNİ SÜTUNLAR

Kuvvetli ve zayıf akımları ayırarak dikey olarak dağıtım yapmaya yardımcı olur.

Tavandan veya yerden beslenebilir.

Tamamiyle alüminyum gövde için 2 renk seçeneği: beyaz ve alüminyum.

Montaj serbestliği ve esnekliği sağlar.

legrand

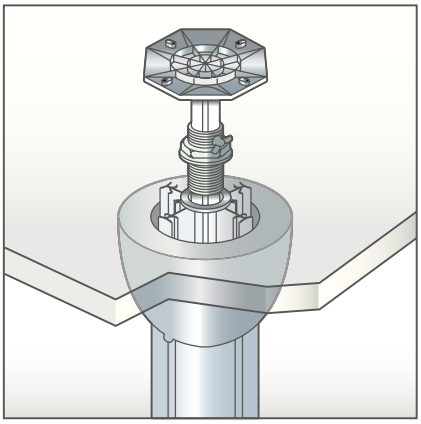

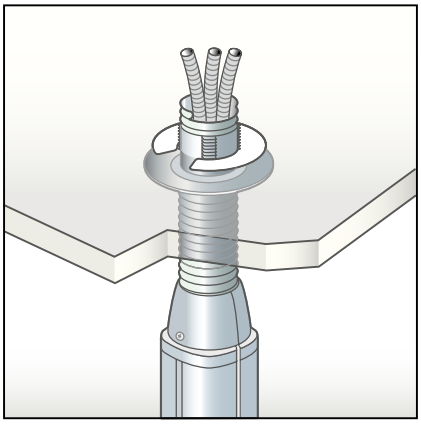

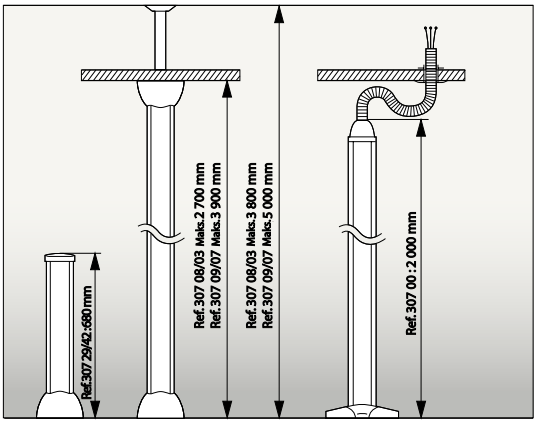
Ref.307 29/42:680 mm
Ref.307 08/03 Maks.2 700 mm
Ref.307 09/07 Maks.3 900 mm
Ref.307 08/03 Maks.3 800 mm
Ref.307 09/07 Maks.5 000 mm
Ref.307 00 : 2 000 mm

pop-up masa ve döşeme altı metal buatlar

YENİ

Çalışma ortamı & toplantı odası masa uygulamaları

0 540 13

0 540 23

0 540 28

0 540 33

0 540 18

0 540 06 0 540 00

Teknik özellikler için **yan sayfaya bakınız.**

Yükseltilmiş döşeme ya da şap altı beton zeminlere uygulanabilir ya da direkt olarak mobilyaya (çalışma masaları, toplantı odası masaları, vb...) entegre olabilir. IEC 60670-1, IEC 60670-23 ve IEC 60884-1 e uyumludur.

Amb.	Ref.	
		Donatılabilir masa ve döşeme altı metal buatlar
		Zemine ya da ofis mobilyasına mükemmel entegrasyon için ince tasarım. Konfor ve güvenlik adına yumuşak açılış “Bas ve kaydır” kilitleme sistemi sayesinde yanlışlıkla ayakla açılmasını önleme. Sistem Armada prizler ile donatılabilir. Montaj için şap altı beton zeminlere döşeme altı buatlar ya da yükseltilmiş döşemelere veya masa üstüne montaj kitleri.
		3 modül
1	0 540 10	Mat Alüminyum
1	0 540 15	Altın
1	0 540 20	Satine Çelik
		6 (2 x 3) modül
1	0 540 12	Mat Alüminyum
1	0 540 17	Altın
1	0 540 22	Satine Çelik
		4 modül
1	0 540 11	Mat Alüminyum
1	0 540 16	Altın
1	0 540 21	Satine Çelik
1	0 540 26	Mat Siyah
1	0 540 31	Beyaz
		8 (2 x 4) modül
1	0 540 13	Mat Alüminyum
1	0 540 18	Altın
1	0 540 23	Satine Çelik
1	0 540 28	Mat Siyah
1	0 540 33	Beyaz

Amb.	Ref.	
		Masa üstü veya yükseltilmiş döşeme için montaj kiti
		Masa üstü için veya yükseltilmiş döşeme zemin karoları için sabitleme aksesuarları ve boş priz içerir. Montaj güvenliğini sağlamak amacıyla güç kabloları için kablo tutucu ile donatılmıştır. - Cat 6 data kablolaması - audio/video kablolaması ile uyumludur.
1	0 540 05	3 modül
1	0 540 07	6 (2 x 3) modül
1	0 540 06	4 modül
1	0 540 08	8 (2 x 4) modül

Amb.	Ref.	
		Şap altı beton zeminler için buatlar
		Şap altı beton zemin uygulamaları için Pop-up buatlar
		Metal döşeme altı buatlar
1	0 540 00	3 modül
1	0 540 02	6 (2 x 3) modül
1	0 540 01	4 modül
1	0 540 03	8 (2 x 4) modül
		Plastik döşeme altı buatlar
10	6 503 90	3 modül
10	6 503 31	6 modül

Amb.	Ref.	
		Pop-up’lar için makaralı patch cordlar
1	0 540 34	RJ45 cat 6UTP
1	0 540 36	USB/Micro-USB

Kırmızı referanslar: yeni ürünler

pop-up masa ve döşeme altı metal buatlar
teknik özellikler

■ Teknik özellikler

NFC 61-314 / EN 60670-1 / EN 60670-23 standartlarına göre
Pop-up masa&döşeme altı metal buatların sınıflandırılması

Topraklama: R < 0,05 Ohms
Mekanik darbelere karşı koruma: IK 07
Koruma derecesi: IP 30 kapak açık iken
IP 40 kapak kapalı iken
Küçük yüzey alanına uygulanan dikey yük direnci:
1500 N kapak açık iken
3000 N kapak kapalı iken
Anma gerilimi: U 500 V - R > 5 MOhms
Elektrik dayanımı: 2000 V
Zemin uygulaması: Kuru bölgeye tabi tutularak zemine uygulanmalıdır

Malzeme
Halogen free, yangına dayanıklı ve alev iletmeme
Sıcaklık değişimlerine ve korozyona dayanıklı

Sonlandırma	Malzeme
Alüminyum	Alüminyum malzeme
Paslanmaz Çelik	Zamak nikel kaplama
Siyah	Siyah boya ile alüminyum malzeme
Beyaz	Beyaz boya ile alüminyum malzeme
Altın	Pirinç malzeme

Kuvvetli / zayıf akım uyumluluğu

Döşeme tipi	Kuvvetli akım	Zayıf akım
Şap altı	Uygun	Uygun Değil
Kaplama Zemin	Uygun	Cat 6 uygun
Mobilya	Uygun	Cat 6 uygun

■ Montaj

Masa veya Kaplama Zemin

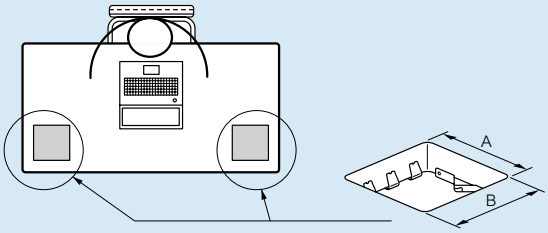

Pop-up ebat	A[1] (mm)	B[1] (mm)
3 modül	108	108
4 modül	108	131
6 modül	108	218
8 modül	108	263

1: +/- 1 mm

Şap altı (sabitleme merkezi)

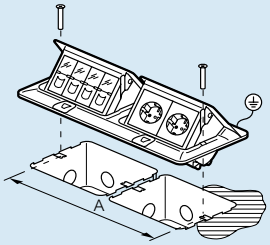

Pop-up ebat	A (mm)
3 modül	84
4 modül	106,5
6 modül	194
8 modül	239

■ Ölçüler

Kapak

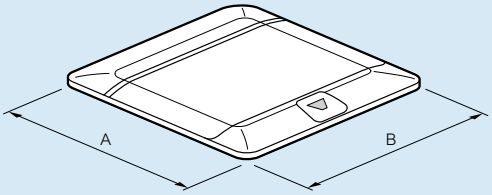

Pop-up ebat	A (mm)	B (mm)
3 modül	120	120
4 modül	120	142.5
6 modül	120	230
8 modül	120	275

Boş pop-up

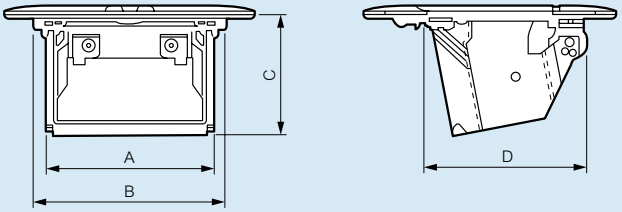

Pop-up ebat	A (mm)	B (mm)	C (mm)	D (mm)
3 modül	79.8	92	57	77.5
4 modül	102.3	114.5	57	77.5
6 modül	189.8	202	57	77.5
8 modül	231.6	247	57	77.5

Masa ve kaplama zemin için Pop-up montaj kiti

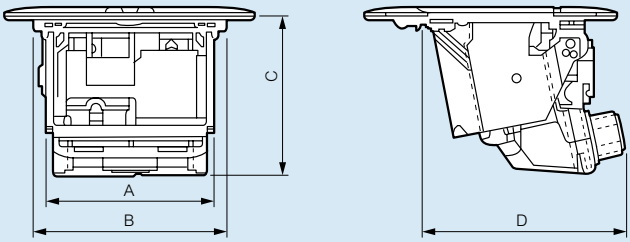

Pop-up ebat	A (mm)	B (mm)	C (mm)	D (mm)
3 modül	79,8	92	74,8	96,1
4 modül	102,3	114,5	74,8	96,1
6 modül	189,8	202	74,8	96,1
8 modül	231,6	247	74,8	96,1

dekoratif masa prizleri

Çalışma ortamı & toplantı odası masa uygulamaları

0 540 80

0 540 86

0 540 73

0 540 60

0 540 62

0 540 63

0 540 66

0 540 67

Teknik özellikler için **yan sayfaya bakınız.**

Özellikle masalara enerji sağlama, cep telefonunu şarj etme ve data ağlarına bağlantılar için uygun bir entegrasyondur.
IEC 60884-1 e uyumludur.

Amb.	Ref.	Donatılmış masa prizleri
		Mevcut ofislerde ve çalışma alanındaki masa üzerlerinde 60 – 80 mm çap içerisine kolaylıkla sabitlenebilir. 180° açılabilen kapak 3680 W - 230 Vac 16 A - 250 V Sonlandırma kapağı ile temin edilir.
		1 x topraklı priz - 1 x topraklı priz - sonlandırma kapağı ve fişli 2 m enerji kablosu dahil
	Alman standardı	
1	0 540 80	○ Beyaz RAL 9003 sonlandırma kapağı ve mekanizma
1	0 540 81	● Siyah RAL 9017 sonlandırma kapağı ve mekanizma
1	0 540 82	● Paslanmaz Çelik sonlandırma kapağı ve siyah mekanizma
		1 x topraklı priz ve USB telefon şarj çıkışı - 1 x topraklı priz + sonlandırma kapağı, - 1 x USB telefon şarj çıkışı, 5 Vdc 750 mA - Fişli 2 m enerji kablosu dahil
1	0 540 85	○ Beyaz RAL 9003 sonlandırma kapağı ve mekanizma
1	0 540 86	● Siyah RAL 9017 sonlandırma kapağı ve mekanizma
1	0 540 87	● Paslanmaz Çelik sonlandırma kapağı ve siyah mekanizma
		1 x topraklı priz, USB telefon şarj çıkışı ve RJ 45 makaralı patch cord - 1 x topraklı priz + sonlandırma kapağı, - 1 x USB telefon şarj çıkışı, 5 Vdc 750 mA - 1 x RJ 45 Cat 6 UTP makaralı patch cord (kullanıcı tarafında 1,35 m'ye kadar genişleyebilir) - 2 m Cat 6 UTP patch cord - Fişli 2 m enerji kablosu dahil
1	0 540 88	○ Beyaz RAL 9003 sonlandırma kapağı ve mekanizma

Amb.	Ref.	Donatılabilir masa prizleri
		Sistem Armada prizler, önceden sonlandırılmış makaralı patch cordlar ve sonlandırma kapakları ile donatılabilir. Mevcut ofislerde ve çalışma alanındaki masa üzerlerinde 60 – 80 mm çap içerisine kolaylıkla sabitlenebilir. 180° açılabilen kapak
		1 x topraklı priz için
1	0 540 70	○ Beyaz kapak RAL 9003
1	0 540 71	● Siyah kapak RAL 9017
		1 x topraklı priz için ve USB telefon şarj çıkışı ile 1 x USB telefon şarj çıkışı, 5 Vdc, 750 mA, kablo hariç
1	0 540 72	○ Beyaz kapak RAL 9003
1	0 540 73	● Siyah kapak RAL 9017
		Donatılabilir masa prizleri için sonlandırma kapakları
10	0 540 60	○ Beyaz RAL 9003
10	0 540 61	○ Beyaz RAL 9003, Cat. 6A data network
10	0 540 62	● Siyah RAL 9017
10	0 540 63	● Paslanmaz Çelik
		Makaralı cordlar ile önceden kablolanmış modüller Boş enerji & data masaüstü modüllerine sabitlenmesi için kullanılır. Bağlı olmadığı zaman otomatik geri sarım (Masa yüzeyini en iyi şekilde kullanabilmek için)
1	0 540 65	**Cat. 6 FTP** - Kullanıcı tarafında 1,35 m RJ45 Cat 6 FTP ve - Tesisat tarafında RJ45 prizi ile temin edilir. Patch cord, ağ bağlantısı için ayrıca sipariş edilebilir.
1	0 540 66	**Cat. 6 UTP** - Kullanıcı tarafında 1,35 m RJ45 Cat 6 UTP ve - Tesisat tarafında RJ45 prizi ile temin edilir. Patch cord, ağ bağlantısı için ayrıca sipariş edilebilir
1	0 540 67	**USB / mikro USB** - Kullanıcı tarafında mikro USB konnektörü ile 1,35 m makaralı ve - Tesisat tarafında USB konnektör ile 0,5 m'lik kablo ile temin edilir.
		Panç
1	0 540 75	80 mm çap için

dekoratif masa prizleri
teknik özellikler

■ Dekoratif masa prizlerinin sınıflandırılması

IEC 60884-1 e göre dekoratif masa prizlerinin sınıflandırılması

Standart IEC 60884-1		Seviye
7.1.1	Tehlikeli parçaların girişine karşı ve katı yabancı cisimlerin girmesi nedeniyle zararlı etkilerine karşı koruma derecesi	IP2X
7.1.2	Su girmesi nedeniyle zararlı etkilerine karşı koruma derecesi	IPX0
7.1.3	Topraklama sağlama	Topraklama kontağı olan aksesuarlar
7.1.4	Kablo bağlama methodu	Tekrar bağlanabilen aksesuarlar
7.1.5	Terminal tipi	Vidalı bağlantı Otomatik bağlantı
7.2.1	Elektrik çarpmasına karşı koruma derecesi	Daha yüksek korumalı prizler
7.2.2	Kapaklı priz durumu	Kapaklı priz
7.2.3	Uygulama methodu/Priz montajı	Sıva altı tip Taşınabilir tip Masa tipi
7.2.4	Kurulum methodu	Sabit prizlerde iletken kısım yer değiştirilmeden kapak çıkarılamaz
7.3.5	Kullanım amacı	Tek bir topraklama devresi olan priz devresine bağlı ekipmanlara ve korunmasız iletken kısımlara koruyucu topraklama sağlar.

■ Montaj

Direkt olarak masaya sabitlenir.
Masa kalınlığı : min. 10 mm
maks. 34 mm

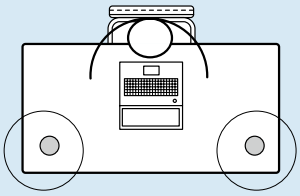

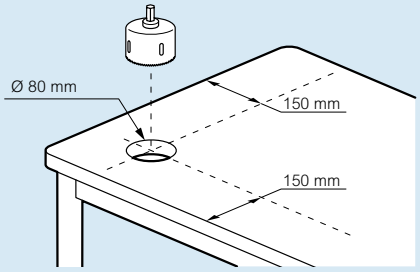

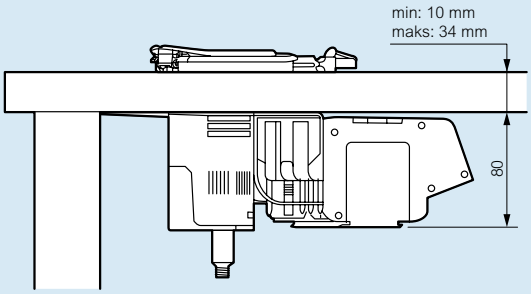

■ Ölçüler

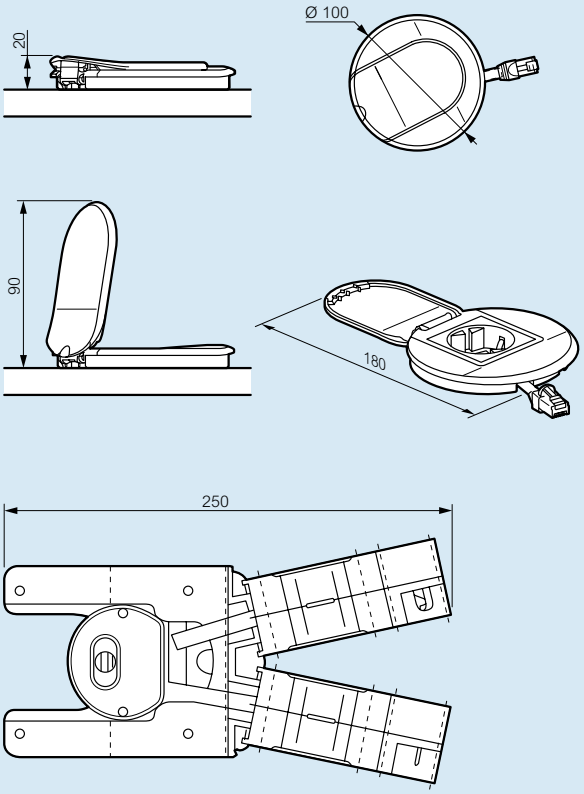

donatılmış ve donatılabilir bürotik bloklar

YENİ

0 535 90

0 535 99

0 535 98

6 535 22

6 535 52

0 535 91

Amb.	Ref.	Donatılabilir alüminyum bloklar
		Tersine çevrilebilir kablo düzenleyicili alüminyum gövde. Sistem Armada mekanizmalarla donatılabilir.
1	0 535 90	8 modül
1	0 535 91	12 modül
1	0 535 92	16 modül
1	0 535 94	12 modül, Alüminyum

Amb.	Ref.	Aksesuarlar
		Sabitleme aksesuarı
5	0 535 99	Masa üstüne montaj için sabitleme aksesuarı
		Kablo spirali
1	0 535 98	2 parçalı Uzunluk: 0,75 m Beyaz renk Zemin ile masa arasındaki kablolamayı güvenli ve iyi bir tasarıma sahip şekilde koruma adına çok uygun bir çözüm

Amb.	Ref.	Donatılmış bürotik bloklar
1	6 535 01	6 x şebeke + ışıklı buton
1	6 535 07	3 x şebeke + 3 x UPS
1	6 535 15	3 x şebeke + 2 x RJ45 Cat6 UTP + 2 x Boşluk kapağı
1	6 535 22	2 x şebeke + 3 x UPS + 2 x RJ45 Cat6 UTP
1	6 535 16	4 x şebeke + 3 x RJ45 Cat6 UTP
		Donatılmış alüminyum bürotik bloklar
1	6 535 50	6 x şebeke + ışıklı buton
1	6 535 52	4 x şebeke + 3 x RJ45 Cat6 UTP

IP 44 IK 08 donatılabilir döşeme prizleri

0 897 00

0 897 02

Amb.	Ref.	Donatılabilir döşeme prizleri
		45 x 45 mm işlevler için
		Tekli kare
1	0 897 00	Paslanmaz çelik
1	0 897 10	Bronz
		İkili dikdörtgen
1	0 897 02	Paslanmaz çelik
1	0 897 12	Bronz
		Tekli yuvarlak
1	0 897 01	Paslanmaz çelik
1	0 897 11	Bronz

Amb.	Ref.	Aksesuarlar
6	0 801 88	Yükseltilmiş döşeme, sıva altı veya masa için Batibox buat
5	0 897 19	Donatılabilir döşeme prizleri için aydınlatma led' i – 230 V – 1 mA
10	0 819 88	Tekli şap altı beton zemin veya kaplama zemin için Batibox buat

Kırmızı referanslar: yeni ürünler

donatılmış toplantı odası blokları

6 535 75

6 535 70

Amb.	Ref.	Her türlü toplantı masası için
		45° açılı 8 topraklı priz ve ışıklı bir anahtar ile donatılmıştır. Maksimum güç: 230 Vac'da 3680 W Işıklı kumanda butonu ile açılıp kapatılabilir. 2P+T fişli 5 m'lik (H05VVF 3G 1,5 mm²) Kablo ve taşıma çantası ile temin edilir.
		Topraklı prizler ile
1	6 535 74	- 8xAlman Standardı topraklı priz
1	6 535 75	- 8xAlman Standardı topraklı priz - 1 giriş, 6 çıkışlı switch 10/100 base T

		U düzeni toplantı masaları için özel
		Dirsekli fişlerin rahat kullanımı için 45° prizler Maksimum güç: 230 Vac'da 3680 W 3 m. kablo ve fişle donatılmış kuvvetli akım kablosu (H05VVF, 3G 1,5 mm²) ve 3 m kablo ve RJ45 Cat 6 FTP fişle sonlandırılmıştır.
		Switch ile
1	6 535 70	- 6xAlman Standardı topraklı priz - 6 çıkışlı switch 10/100 base T

sütunlar ve mini sütunlar

Amb.	Ref.	Sütun ve mini sütunlar
		• Bir alüminyum gövde • Sütunun asma tavan ve tavan arasında yüksekliğinin ayarlanıp montajının yapılması için teleskopik sabitleme çubuğu (uzunluk 1,10 m) •Koruma kapaklı 2 adet sabitleme parçası •Beyaz PVC veya alüminyum renkli kapaklar
	Alüminyum / Beyaz	**4 bölmeli sütun**
1	0 307 08* / 0 307 03*	Yükseklik 2,70 m 3,80 m yüksekliğinde bir tavana uyar
1	0 307 09* / 0 307 07*	Yükseklik 3,90 m 5 m yüksekliğinde bir tavana uyar
		2 bölmeli yarım sütun
1	0 307 35*	Yükseklik 2,70 m 3,80 m yüksekliğinde bir tavana uyar
1	0 307 36*	Yükseklik 3,90 m 5 m yüksekliğinde bir tavana uyar

		Hareketli sütun
		• 2 m uzunluğunda alüminyum 4 bölmeli gövde • 60 mm çapında 4 x Ø20 kapasitesinde 2 m uzunluğunda konduit giriş Tavandan konduit ile besleme Besleme noktasına göre hareket edebilme çapı: 1,5 m Yüksekliği 3 m' yi geçmeyen yerlerde asma tavana monte edilebilir
1	0 307 00	Yükseklik 2,00 m

		Mini sütunlar
		• Alüminyum 4 bölmeli bir gövde • Koruma kapaklı sabitleme parçaları • 4 adet PVC beyaz veya alüminyum kapaktan oluşur
	Alüminyum / Beyaz	
1	0 307 29* / 0 307 42*	Yükseklik 68 cm

* 2 bölmelilerde 1 adet, 4 bölmelilerde 2 adet balık sırtı kanala geçiş aparatı ile temin edilir.

donatılmış masa altı bloklar

6 534 07

0 534 88

55 x 50 mm'lik alüminyum gövde. Kablosuz temin edilir
Maksimum güç: 230 V∿'da 3 680 W
Vidalı bağlantı. NF C 61-314 standardına uygundur

Amb.	Ref.	Topraklı prizler ile donatılmış
10	6 534 02	6 x Alman standardı topraklı priz
10	6 534 07	3 x Alman standardı topraklı priz 3 x Fransız standardı topraklı priz - UPS

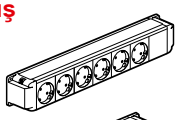

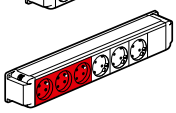

		Data prizler ile donatılmış
10	0 534 85	2xCat. 6 UTP RJ 45 data prizi bloğu, çift RJ45 girişli, 2 modül
1	0 534 88	2xCat. 6 FTP RJ 45 data prizi bloğu, çift RJ45 girişli, 2 modül
1	0 534 91	2xCat. 6 UTP RJ 45 data priz bloğu + 2 x 1 modül boşluk kapağı
1	0 534 95	2xCat. 6 FTP RJ 45 data priz bloğu + 2 x 1 modül boşluk kapağı

Bloklar bu kombinasyonların dışında istenilen kombinasyonda ve adette mekanizma ile donatılabilir. Tüm istekleriniz hem PVC hem de alüminyum gövdeli olarak çözülebilmektedir.Lütfen Legrand ofisimize danışınız.

montaj blokları

0 307 78

0 310 65

Amb.	Ref. Alüminyum	Ref. Beyaz	Donatılabilir montaj blokları
			Sistem Armada mekanizmaları ile donatılabilir montaj blokları
1	0 307 78	0 310 65	4 modül - uzunluk 215 mm
1	0 307 79	0 310 66	8 modül - uzunluk 325 mm
1	0 307 80	0 310 67	12 modül - uzunluk 415 mm
1	0 307 87	0 310 69	Modüler cihazlar için kaide

döşeme altı dağıtım sistemleri

YENİ

896 49

896 11

896 07

896 21

896 44

893 07

Amb.	Ref.	Yüksekliği 75-105 mm ayarlanabilir döşeme altı buatlar
		Donatılabilir 12 modül
1	0 896 05	İnoks kapaklı - RAL 7031
1	0 896 06	Halı veya parke için kapaklı - RAL 7031
1	0 896 07	Halı veya parke için kapaklı - RAL 1019
		Donatılabilir 18 modül
1	0 896 10	İnoks kapaklı - RAL 7031
1	0 896 11	Halı veya parke için kapaklı - RAL 7031
1	0 896 12	Halı veya parke için kapaklı - RAL 1019
		Donatılabilir 24 modül
1	0 896 15	İnoks kapaklı - RAL 7031
1	0 896 16	Halı veya parke için kapaklı - RAL 7031
1	0 896 17	Halı veya parke için kapaklı - RAL 1019

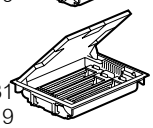

		Yüksekliği az olan döşeme altı buatlar (65 mm)
		Donatılabilir 10 modül
		4 x 2 modül ve 2 x 1 modül Armada montajına uygun
1	0 896 20	İnoks kapaklı - RAL 7031
1	0 896 21	Halı ve parke montajına uygun kapak - RAL 7031
1	0 896 22	Halı ve parke montajına uygun kapak - RAL 1019
		Donatılabilir 16 modül
		8 x 2 modül Armada montajına uygun
1	0 896 25	İnoks kapaklı - RAL 7031
1	0 896 26	Halı ve parke montajına uygun kapak - RAL 7031
1	0 896 27	Halı ve parke montajına uygun kapak - RAL 1019

		Yüksekliği az olan döşeme altı buatlar (50mm)
		Donatılabilir 16 modül
1	0 880 70	Halı montajına uygun kapak. RAL7031

		Yüksekliği azaltılmış ve yüksekliği ayarlanabilir (75-105mm) döşeme altı buatlar için aksesuarlar
1	0 896 30	Şap altı beton için buatlar, 10-12 modül
1	0 896 31	Şap altı beton için buatlar, 18 modül
1	0 896 32	Şap altı beton için buatlar, 16-24 modül

		Yüksekliği azaltılmış (50mm) döşeme altı buatlar için aksesuarlar
1	0 880 73	Şap altı beton için buat, 16 modül
1	0 880 72	İnoks sonlandırma
1	0 880 71	Yükseltilmiş döşeme kablo geçişi için

Amb.	Ref.	Geçiş buatı (çıkış buatı)
1	0 893 07	Master Box IP20-IK08 geçiş buatı, teknik döşemeler için (alüminyum, polyester)

		Şap altı ya da yükseltilmiş döşeme için yuvarlak buat
1	0 896 44	Donatılabilir döşeme prizi, 3 modül (plastik)
1	0 896 49	Döşeme prizi için sıva altı montaj kasası, 0 896 44 ile birlikte kullanılır, 3 modül (plastik)

Kırmızı referanslar: yeni ürünler

Bölge Müdürlükleri

Genel Müdürlük
Esenşehir Mah. Hale Sk. No:6/1
34776 Ümraniye - İSTANBUL
Tel : (212) 368 28 00 (pbx)
: (212) 251 34 30
Faks : (216) 621 66 29
: (216) 622 55 50

Ankara Bölge Müdürlüğü
Timko İşyerleri Sitesi, Çamlıca
Mahallesi Anadolu Bulvarı No:
20/A-11 Merkez
06560 Yenimahalle - ANKARA
Tel : (312) 310 92 14
: (312) 310 82 15
Faks : (312) 312 28 88

Bursa Bölge Müdürlüğü
Üçevler mah. Bayraktepe sok.
Akay İş Merkezi No: 7 D: 5
16120 Nilüfer - BURSA
Tel : (224) 443 28 00
Faks : (224) 443 01 05

Ege Bölge Müdürlüğü
1203/11. Sokak Ömer Atlı
İş Merkezi No: 3 Kat: 7
D: 708-709 35110
35110 Yenişehir - İZMiR
Tel : (232) 469 23 33
Faks : (232) 469 26 66

Adana irtibat
GSM : (533) 968 16 91

Antalya irtibat
Tel : (232) 469 23 33
GSM : (549) 748 83 54
Faks : (232) 469 26 66

Eskişehir irtibat
GSM : (538) 575 16 65

Diyarbakır irtibat
GSM : (533) 968 16 79

Kayseri-Konya irtibat
GSM : (549) 748 87 92

Trabzon- Samsun irtibat
GSM : (549) 748 83 73

legrand

LEGRAND ELEKTRİK SANAYİ A.Ş.

Fabrika - Merkez
GOSB Gebze Organize Sanayi Bölgesi
İhsan Dede Cad. No: 112
41480 Gebze - KOCAELİ
Tel : (262) 648 90 00 (pbx)
Faks : (262) 751 12 57 - 751 12 67

© Legrand Mayıs 2015